mara

INSTALLATION INSTRUCRIONS /
ISTRUZIONI DI MONTAGGIO

230 / 231 / 257 / 258

A	x1		M10
B	x2		
C	x1		
D*	x4		TSP 5X20
E*	x4		TSP 5X45

***are delivered only with top**
sono consegnate solo con il piano

1

Screw the self-locking nut (A) to the metal rod.
Avvitare il dado autobloccante (A) alla barra.

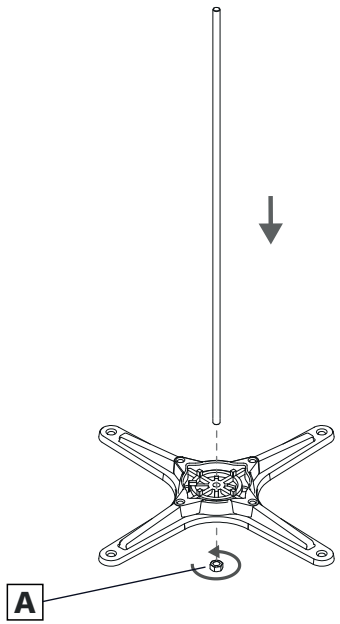

2

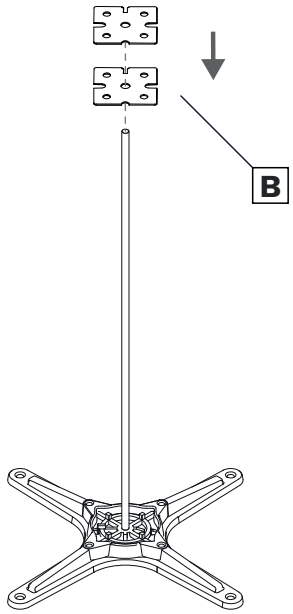

3

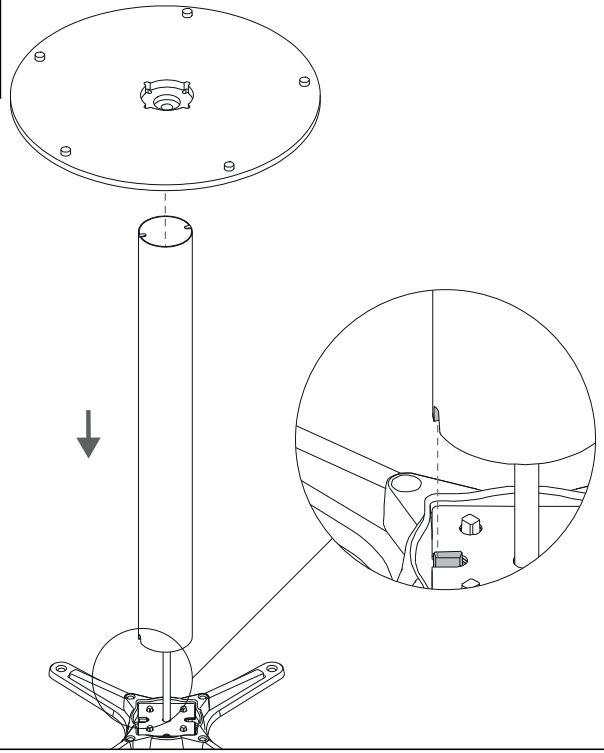

4

Screw the nut (C) to the metal rod.
Avvitare il dado (C) alla barra.

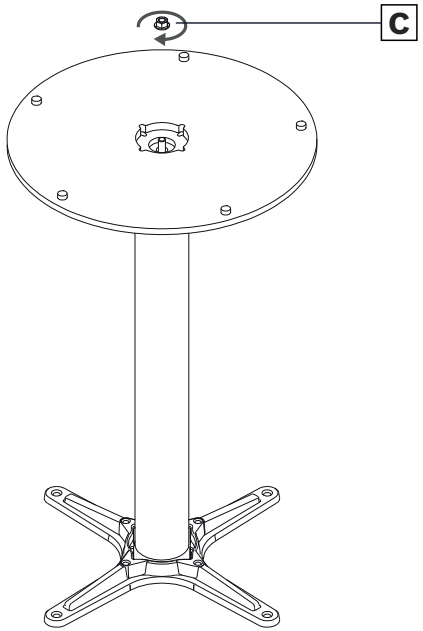
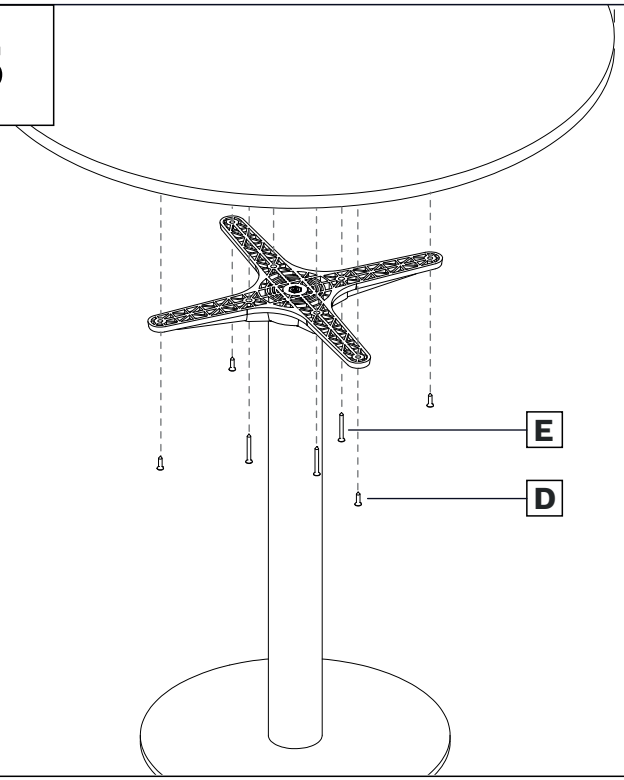
5