mara

INSTALLATION INSTRUCTIONS / ISTRUZIONI DI MONTAGGIO

TIMMY LIBRO 294L

A X1

B X12 TBEi 6X25

C X12 6.4X24X2.2

D X4

E X4 TCB+ 3.9X9.5

F X2

G X2

H X24 TC+ 4X25

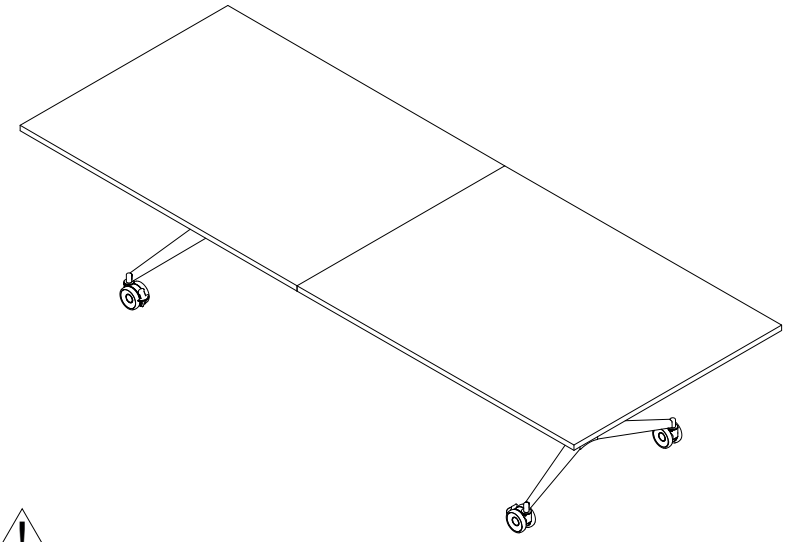

DON'T REMOVE ANY COMPONENT OF THE FRAME DURING ASSEMBLING
NON RIMUOVERE ALCUN COMPONENTE DELLA STRUTTURA
DURANTE LA FASE DI ASSEMBLAGGIO

1

Open the frame with the aid of another person and insert the blocking pin.
Aprire il telaio con l'aiuto di un'altra persona e inserire il perno di blocco.

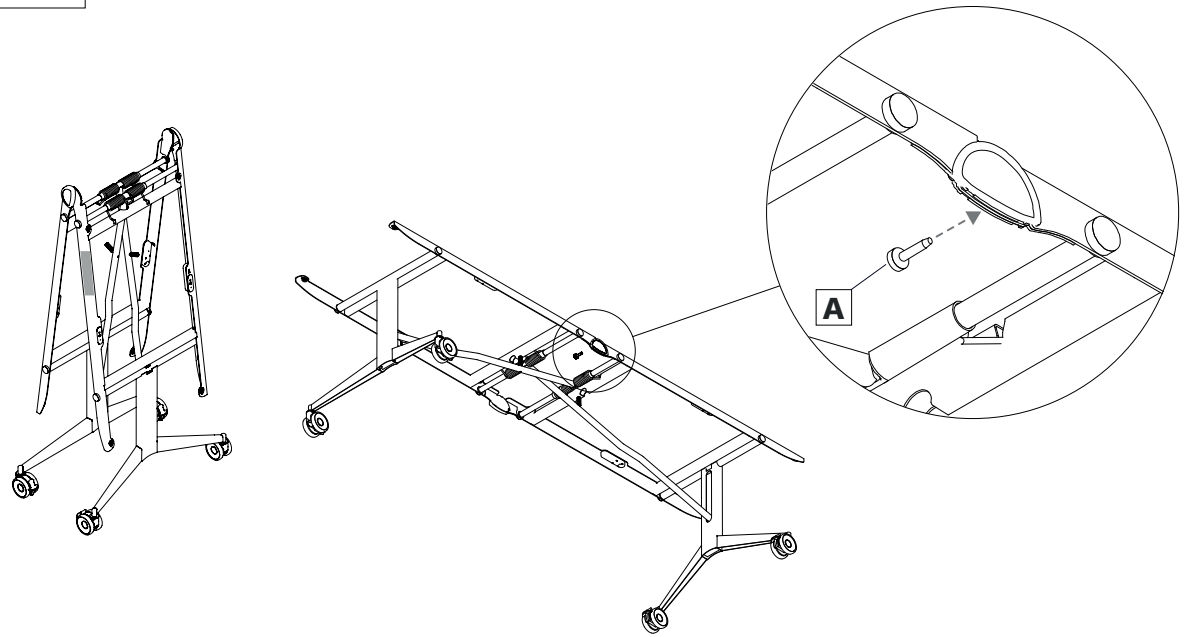

2

Turn the frame upside-down with the aid of another person and tighten the 12 screws to the table tops.
Girare il telaio con l'aiuto di un'altra persona e avvitare le 12 viti con rispettive rondelle ai piani.

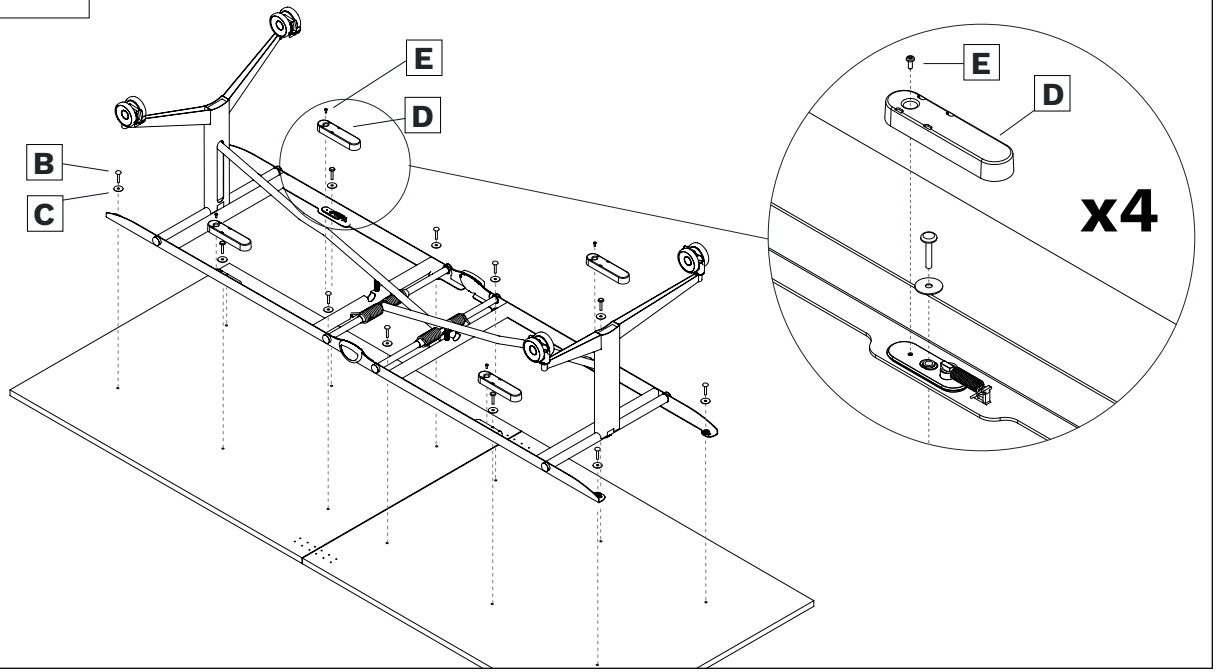

3

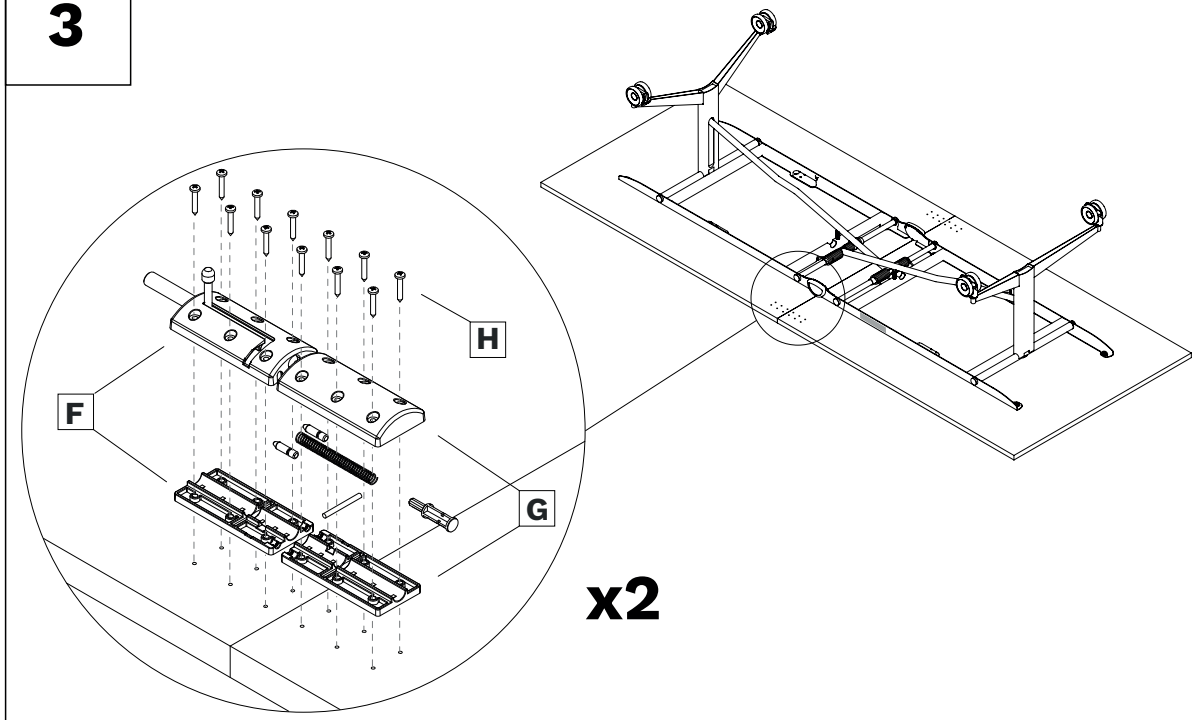

4

Carefully read the instructions of correct use, indicated on the sticker.
Leggere attentamente le istruzioni per un corretto utilizzo, indicate sull'adesivo.

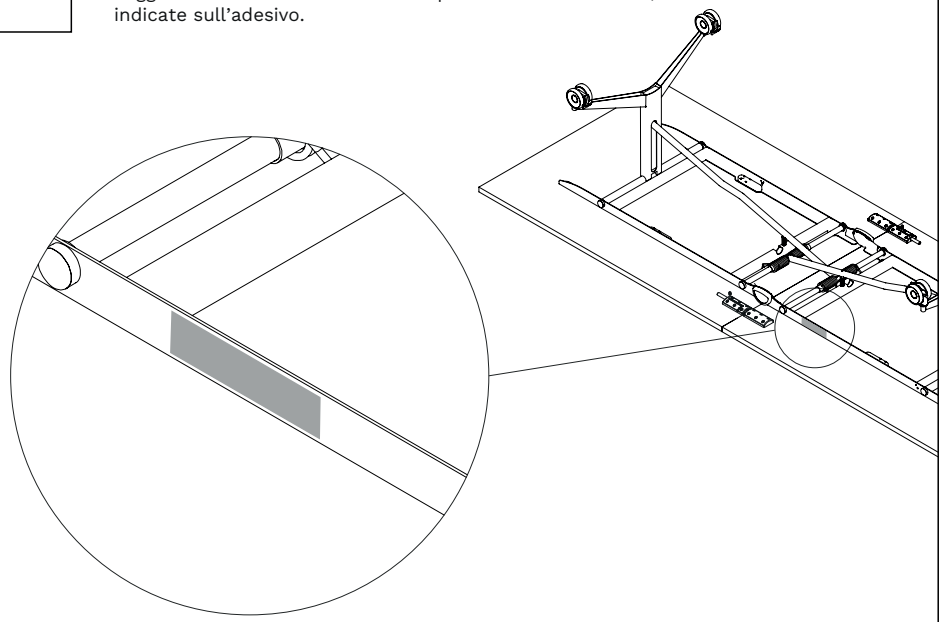

5

Turn the table in the working position by grabbing it from the tops.
Then remove the blocking pin (A).
Capovolgere il tavolo afferrandolo dai piani.
Poi estrarre il perno di blocco (A).

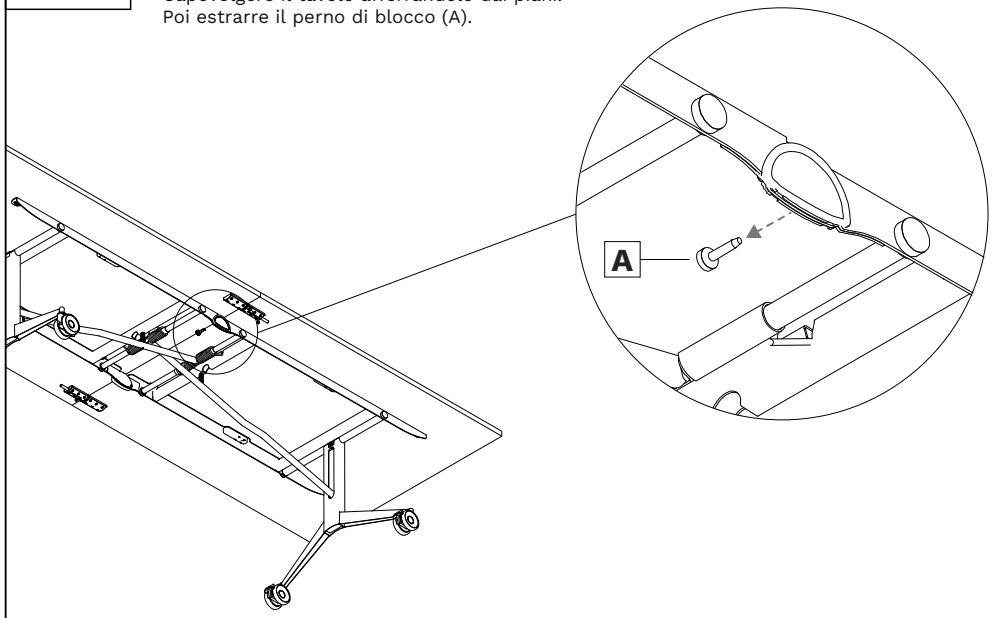

6
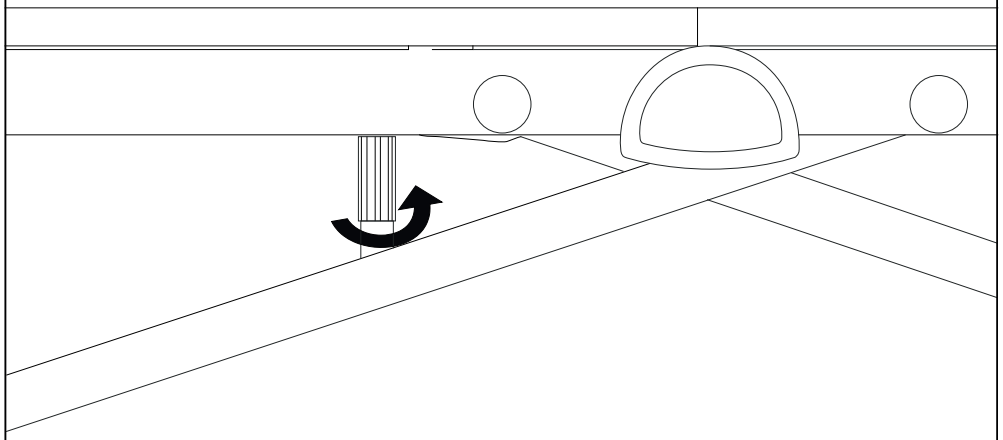
Rotate the screw to regulate the top's flatness.
Ruotare la vite per regolare la planarità dei piani.